

COMPACT 14

PRODUCTIVIDAD EXCEPCIONAL

- Altura de trabajo 13.85 m
- Maniobrable en su altura máxima
- Capacidad máxima: 350 kg
- Robusta, segura, fácil de mantener
- Plataforma con una extensión
- Gran autonomía de trabajo

ÓPTIMAS DIMENSIONES

- Ancho 1.20 m
- Barandillas abatibles

COMPACT 14

PLATAFORMAS DE TIJERAS ELÉCTRICAS

DATOS **TÉCNICOS**

	COMPACT 14
Altura de trabajo	13.85 m
Altura de plataforma	11.85 m
Altura máxima de traslación	11.85 m
Capacidad máxima - interior	350 kg (3 pers.)
Capacidad de elevación en la extensión	150 kg
A Largo plataforma	2.31 m
Largo plataforma extendida	3.23 m
Largo (extensión)	0.92 m
Ancho plataforma	1.2 m
D Altura replegada - barandillas plegadas	2.08 m
C Altura replegada - barandillas	2.5 m
B Ancho de transporte	1.2 m
E Longitud máxima	2.49 m
F Distancia entre ejes	1.86 m
G Altura al suelo	13 cm
Altura sobre el suelo - potholes bajados	2.3 cm
Velocidad de traslación	0.9 - 2.7 km/h
Pendiente máxima	23 %
Inclinación	2° / 3°
Radio de giro exterior	2.5 m
Neumáticos no marcantes	15 x 5
Energia	24 V - 330 Ah (C20)
Depósito hidráulico	25 l
Peso total	3 175 kg

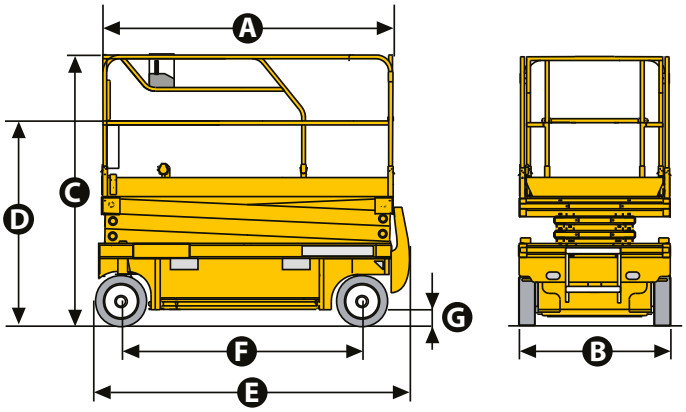

EQUIPAMIENTO **ESTANDAR**

> Motor 24 V DC
> Cargador de baterías con parada automática
> Indicador de carga de baterías
> Alojamiento para el paso de horquillas integrado en el chasis
> Dispositivo antibasculante (potholes)
> Mandos proporcionales
> 2 ruedas delanteras y volantes
> Barandillas abatibles
> Neumáticos no marcantes
> Liberación de frenos
> Fácil mantenimiento: componentes en un cajón
> Sistema de gestión de carga en plataforma
> Controlador de inclinación
> Horómetro
> Claxon
> Cuadro de mandos móvil en la cesta
> Sistema manual de bajada de emergencia
> Argollas de remolque

OPCIONES Y ACCESORIOS

> Toma eléctrica en cesta
> Puerta de entrada
> Aceite hidráulico biodegradable
> Llenado centralizado de baterías
> Porta tubos
> Luz de flash
> Faro de trabajo

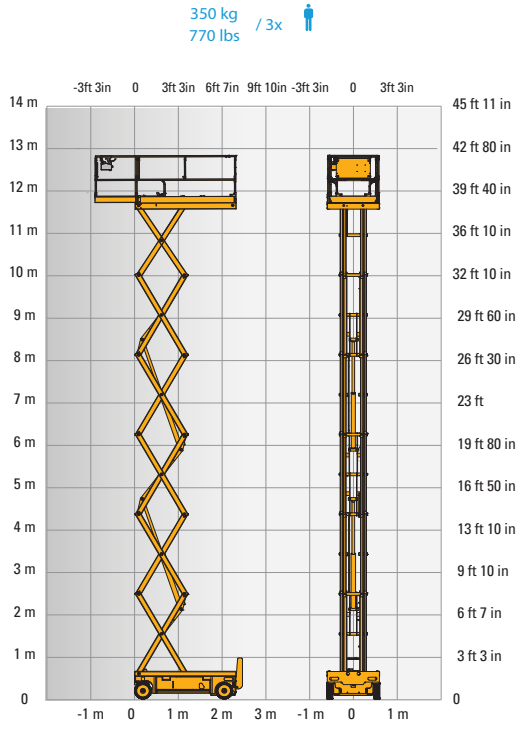

2420341080 · Documento no contractual · Nos reservamos el derecho de modificar las características de este documento sin previo aviso · 03/2021

Haulotte - Rue Emile Zola - 42420 Lorette - France · Tel: +33 (0)4 77 29 24 24 · Fax: +33 (0)4 77 29 43 95 ·
haulotte@haulotte.com · **www.haulotte.com**

Haulotte
LET'S DARE TOGETHER